EVRENSEL TEST SISTEMLERI

Elektromekanik Servo Aktüatörler

Elektromekanik servo aktüatörler, esnek test sistemleri olarak evrensel bir şekilde kullanılabilir. Çekme ve basma testleri için idealdir ve farklı test düzeneği sistemlerine değişken bir şekilde entegre edilebilir. Uygulamalar, malzeme ve bileşen testlerinden, yapı testlerinde de kullanılan nihai ürünlere kadar geniş bir yelpazeye sahipetir. Ayrıca, üretim adımlarını (örneğin, birleştirme, press fit ve montaj) test etmek veya yorulma testleri yapmak için de kullanılabilirler.

Standart ve Esnek Elektromekanik Servo Aktüatörlerimiz, maksimum hız ve kuvvet gerektiren, aynı zamanda sürdürülebilir ve verimli operasyonları destekleyen yüksek performanslı endüstriyel uygulamalar için ideal çözümdür. Elektriksel lineer servo aktüatör, servo sürücü ve entegre yazılımı birleştiren paketler, optimum performans için birlikte ve senkronize çalışacak şekilde tasarlanmıştır.

Kompakt tasarımla uzun ömürlü performans ve güvenilirlik

Yüksek ivme için tasarlanmış ve daha iyi hassasiyetli hareket kontrolü

Bakım ve işletme maliyetlerini azaltır ve yağ sızıntısı olasılığını ortadan kaldırır

Teknik Özellikler:

Elektromekanik servo test aktüatörleri, 300 kN’a kadar farklı kapasitelerde mevcuttur.

500 mm/dakikaya kadar yüksek test hızları yüksek verimlilik garanti eder.

Uygulamaya bağlı olarak, kuvvet kontrolü ve pozisyon kontrolü arasında kesintisiz geçiş yapılabilir.

Çeşitli test durumları için yük hücreleri, test düzeneği sistemleri, test yazılımları ve standart elektronikler gibi geniş bir standart modül yelpazesi mevcuttur.

Kolay entegrasyon için aksesuar kartları ve arayüzler mevcuttur.

Esnek Kullanım:

Ön veya arka flanş aracılığıyla değişken montaj

Ayrı kasa içinde ölçüm ve kontrol elektroniği

Çok yönlü arayüzler sayesinde test adımlar için esnek programlanması

Temiz oda alanları için ideal kullanım

Kurulumu ve Bakımı Kolaylığı:

Ek altyapıya gerek duymadan kurulum yapılabilir (örneğin, hidrolik pompalar veya pnömatik bağlantılar gibi)

Düşük bakım maliyetleri ve uzun ömür

Geniş bir standart modül çeşitliliği:

Yük hücrelerinin ve aparatlar için kolay montajı

Standart PC ve Innovotest Universal Test Yazılımı ile kullanım kolaylığı

Maksimum makine performansı sağlamak için tasarlanmış

Her bileşen, birlikte uyumlu çalışacak şekilde optimize edilmiştir

Ürün Galerisi

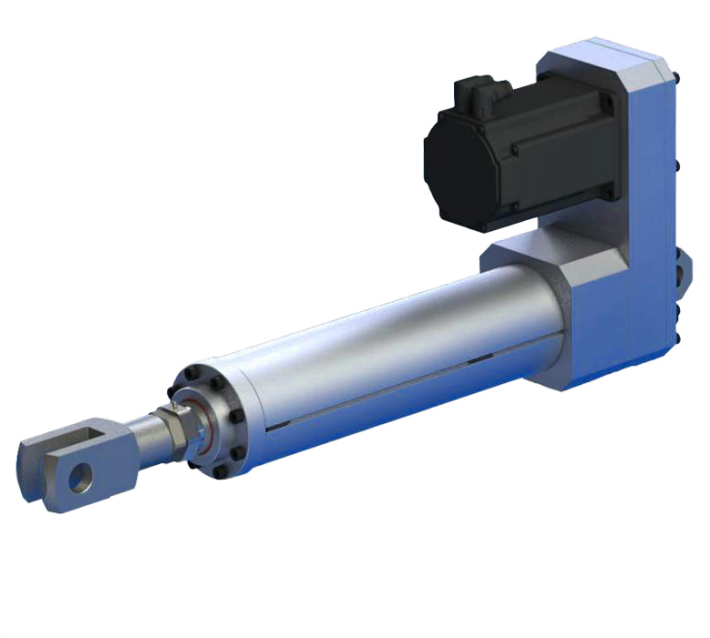

İlginizi Çekebilecek Diğer Ürünler

Servo Hidrolik Üniversal Test Cihazı, Cift Test Alanlı

PLMT-XD

Soğuk Bükme Deney Cihazı

PLMT-150CB

Servo Hidrolik Quasi Static Aktüatör Sistemi, 500kN

PLMT-500AXS

Ürünü Websitemizde İnceleyin

Bu ürünün güncel teknik detaylarına, görsellerine ve dökümanlarına ulaşmak için sağdaki QR kodu akıllı telefonunuzun kamerası ile taratabilir veya doğrudan web sitemizi ziyaret edebilirsiniz.